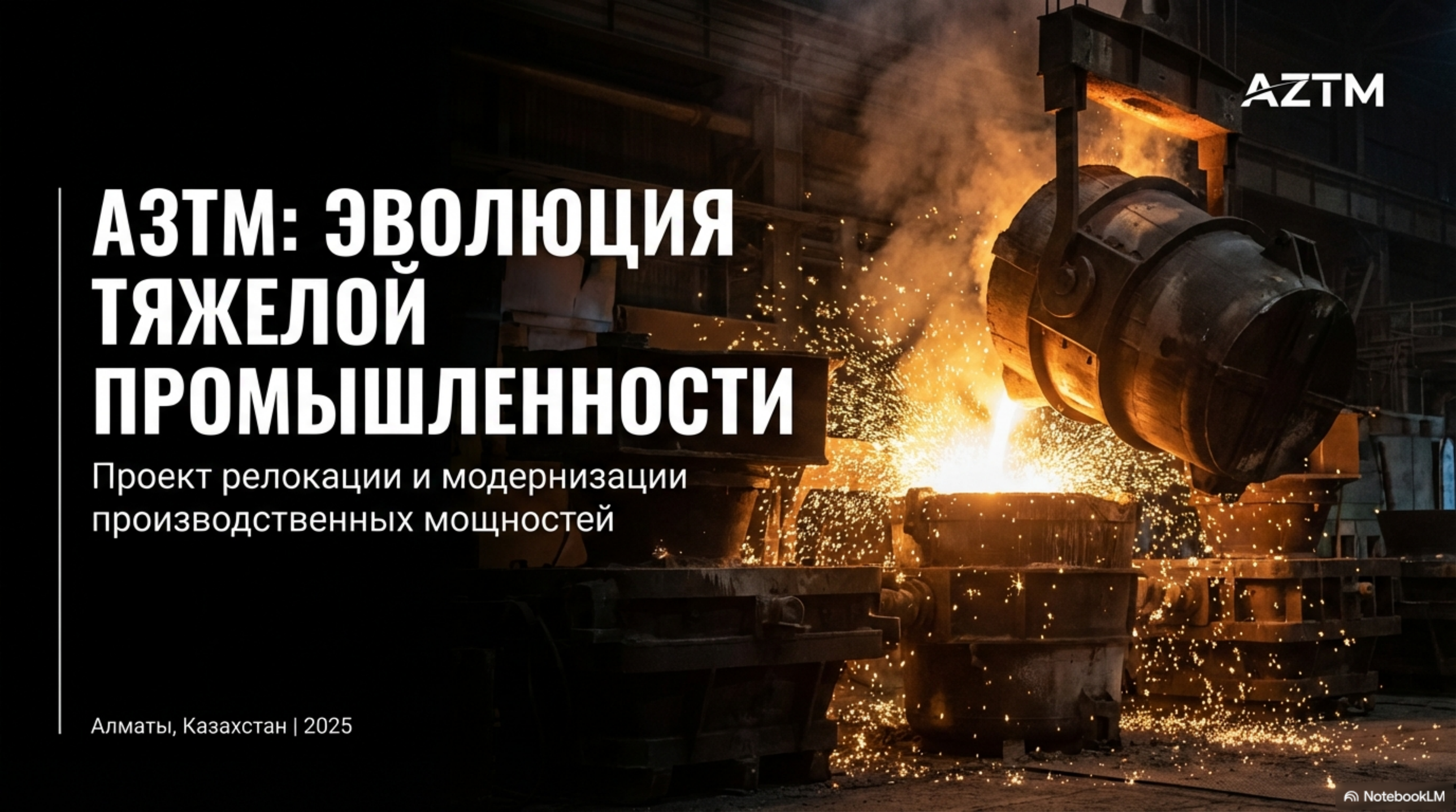

AZTM

АЗТМ: ЭВОЛЮЦИЯ ТЯЖЕЛОЙ ПРОМЫШЛЕННОСТИ

Проект релокации и модернизации производственных мощностей

Алматы, Казахстан | 2025

NotebookLM

КРАТКОЕ РЕЗЮМЕ ПРОЕКТА

КТО МЫ

АО «Алматинский Завод Тяжелого Машиностроения» — ведущее предприятие машиностроения Казахстана с 1941 года. Экспорт продукции в 32 страны.

ЗАДАЧА

Релокация действующего завода на новую площадку (10–12 га) с целью создания многофункционального производственного комплекса.

ЦЕЛЬ

Поиск технологических партнеров, EPC-подрядчиков и поставщиков для внедрения решений Индустрии 4.0.

ПЕРЕХОД ОТ ИСТОРИЧЕСКОГО НАСЛЕДИЯ К АВТОМАТИЗИРОВАННОМУ БУДУЩЕМУ

NotebookLM

80+ ЛЕТ ПРОИЗВОДСТВЕННОЙ ЭКСПЕРТИЗЫ

1941

Основание на базе цехов Луганского завода.

1942

Выпуск оборонной продукции для фронта.

1946

Переход на мирное производство (прокатное оборудование).

1951

Начало экспорта. Освоен выпуск волочильных станов.

1982

Экспорт в 32 страны (США, Франция, Япония). Номенклатура >300 наименований.

2008

Сертификация ISO 9001.

Завод прошел путь от эвакуированных цехов до мирового экспортера.

NotebookLM

ПРОИЗВОДСТВЕННЫЙ ПРОФИЛЬ И СТРУКТУРА

ПРОИЗВОДСТВО МЕТАЛЛОКОНСТРУКЦИЙ

Изготовление несущих конструкций и рам.

МЕХАНОСБОРОЧНОЕ ПРОИЗВОДСТВО

Сборка узлов и агрегатов машин.

ТЕРМООБРАБАТЫВАЮЩЕЕ ПРОИЗВОДСТВО

Термическое упрочнение и обработка металлов.

ИНЖИНИРИНГ

Разработка технической документации и проектирование.

ЛИТЕЙНОЕ ПРОИЗВОДСТВО

Изготовление отливок из чугуна и стали.

КУЗНЕЧНОПРЕССОВОЕ ПРОИЗВОДСТВО

Штамповка и ковка заготовок.

Полный цикл работы с заказом: от проектирования до сервисного обслуживания.

NotebookLM

НОМЕНКЛАТУРА ВЫПУСКАЕМОЙ ПРОДУКЦИИ

НЕФТЕГАЗ

Нефтепромысловое и буровое оборудование.

ЭНЕРГЕТИКА

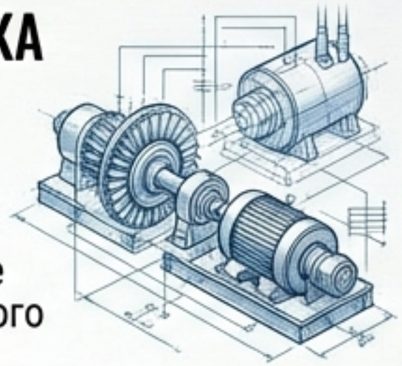

Оборудование энергетического комплекса.

МЕТАЛЛУРГИЯ

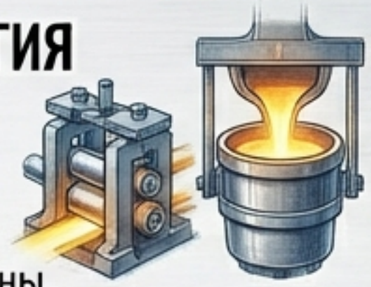

Прокатные станы, доменное и коксохимическое оборудование.

ГОРНОЕ ДЕЛО

Оборудование для горнодобывающей промышленности.

СПЕЦТЕХНИКА

Трубопрокатное и проволочноволочильное оборудование.

ИНДИВИДУАЛЬНЫЕ ПРОЕКТЫ

Разработка и производство уникального оборудования по ТЗ заказчика.

Производство оборудования как по собственной номенклатуре, так и по чертежам заказчика.

NotebookLM

МЕЖДУНАРОДНОЕ ПРИЗНАНИЕ И СТАНДАРТЫ КАЧЕСТВА

Golden Globe (1994)

За вклад в мировую экономику.

International Diamond Star (1996)

За качество (Институт маркетинга).

Алтын Сапа (2008, 2011, 2014)

Лучший товар производственного назначения.

Парыз (2017)

Серебряный Гран-при за социальную ответственность.

Socrates International Award (2010)

Вена, номинация «Экономика и бизнес».

Историческое Качество

Национальное Признание

Бизнес-Престиж

NotebookLM

ЗАВОД СЕГОДНЯ: АКТИВНАЯ ДЕЯТЕЛЬНОСТЬ И РАЗВИТИЕ

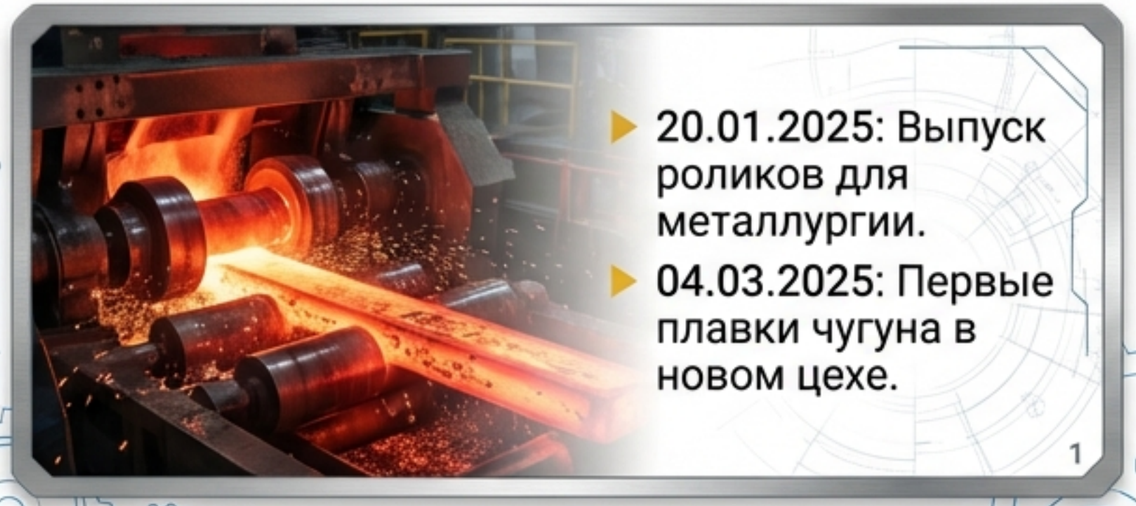

- 20.01.2025: Выпуск роликов для металлургии.
- 04.03.2025: Первые плавки чугуна в новом цехе.

1

Модернизация парка: Приобретение станка для брикетирования (03.10.2025).

2

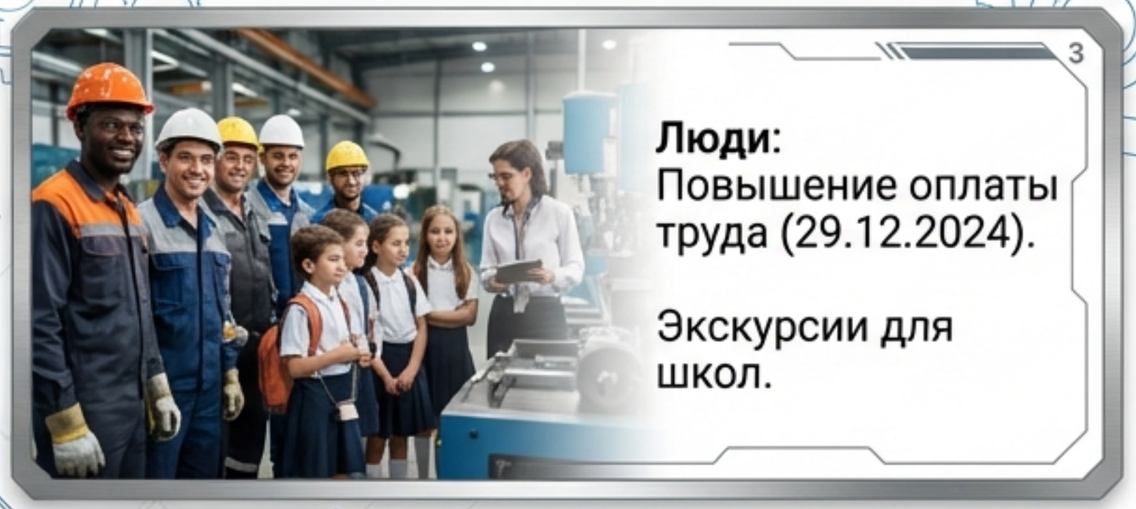

3

Люди: Повышение оплаты труда (29.12.2024).

Экскурсии для школ.

4

Партнерство: Визиты делегаций «Kalamkas-Khazar Operating» и «КазМунайГаз Инжиниринг».

NotebookLM

СТРАТЕГИЧЕСКАЯ ЦЕЛЬ: РЕЛОКАЦИЯ И МОДЕРНИЗАЦИЯ

- **ПЛОЩАДКА:**
  Новая территория 10–12 гектаров
- **ТИП ПРОЕКТА:**
  Строительство многофункционального производственного комплекса
- **ТРЕБОВАНИЯ:**
  Поэтапный ввод мощностей, возможность масштабирования
- **РЫНОК:**
  Ориентация на внутренний рынок и экспорт

“Мы не просто перевозим станки — мы строим современный завод.”

NotebookLM

КОНЦЕПЦИЯ НОВОГО ЗАВОДА

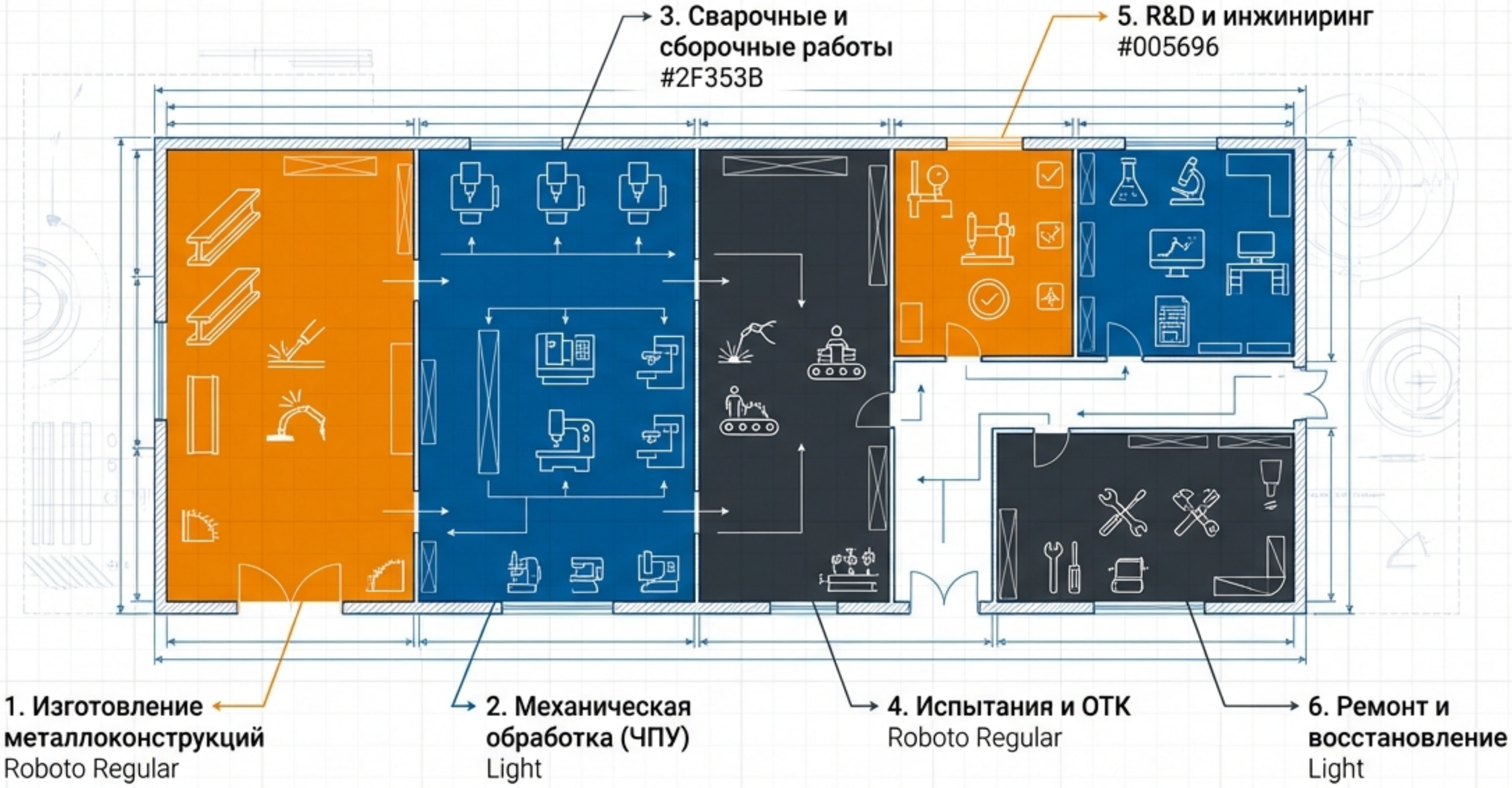

NotebookLM

КОГО МЫ ИЩЕМ: ПОТЕНЦИАЛЬНЫЕ ПАРТНЕРЫ

Производители оборудования (OEM)

Roboto Regular

EPC-подрядчики

Roboto Regular

Системные интеграторы

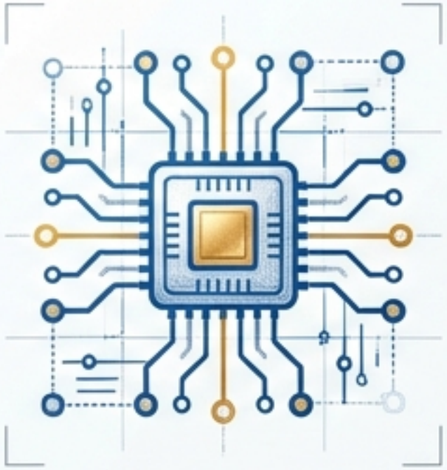

Roboto Regular

Технологические партнеры

Roboto Regular

Цель: Формирование оптимальной технологической конфигурации завода.

NotebookLM

ТРЕБУЕМЫЕ УРОВНИ АВТОМАТИЗАЦИИ

ВАРИАНТ A: АВТОМАТИЗИРОВАННОЕ

- Отдельные участки
- Локальная автоматизация
- Высокая доля ручного труда

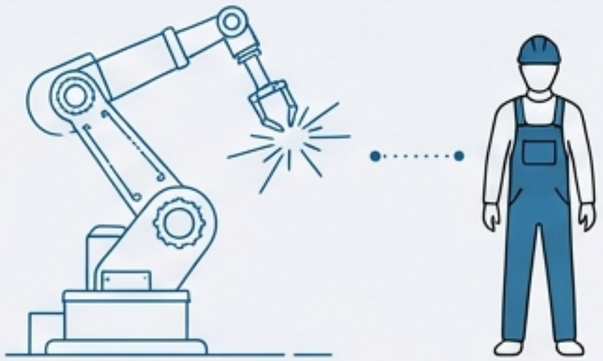

ВАРИАНТ B: ПОЛУАВТОМАТИЗИРОВАННОЕ

- Поточные линии
- Централизованное управление
- PLC + HMI

Оптимальный баланс инвестиций

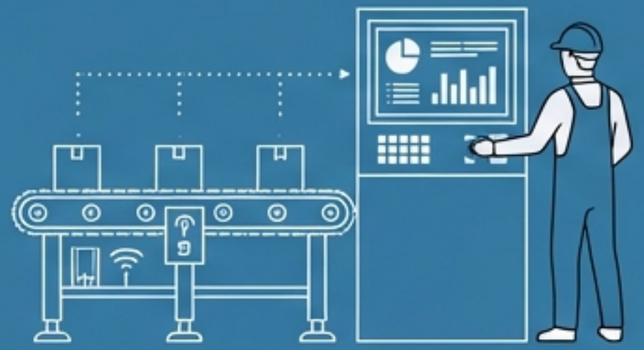

ВАРИАНТ C: ПОЛНОСТЬЮ АВТОМАТИЗИРОВАННОЕ

- Непрерывные линии
- Роботизация
- SCADA / MES
- Минимум персонала

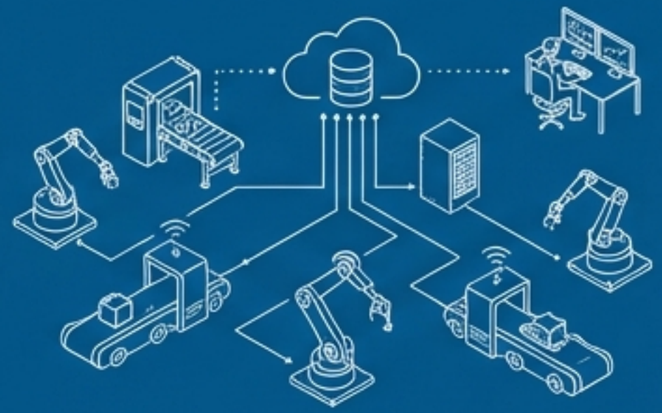

Партнеры должны предложить решения в одном или нескольких форматах.

NotebookLM

СОСТАВ ТЕХНИЧЕСКОГО ПРЕДЛОЖЕНИЯ

1. Техническое описание решения
2. Компоновку оборудования (Layout) под площадку 10–12 га
3. Спецификацию оборудования и производственные показатели
4. Потребление ресурсов (вода, энергия, воздух)
5. Требования к фундаментам и зданиям
6. Штатную численность персонала
7. Бюджет и сроки (изготовление, поставка, монтаж)

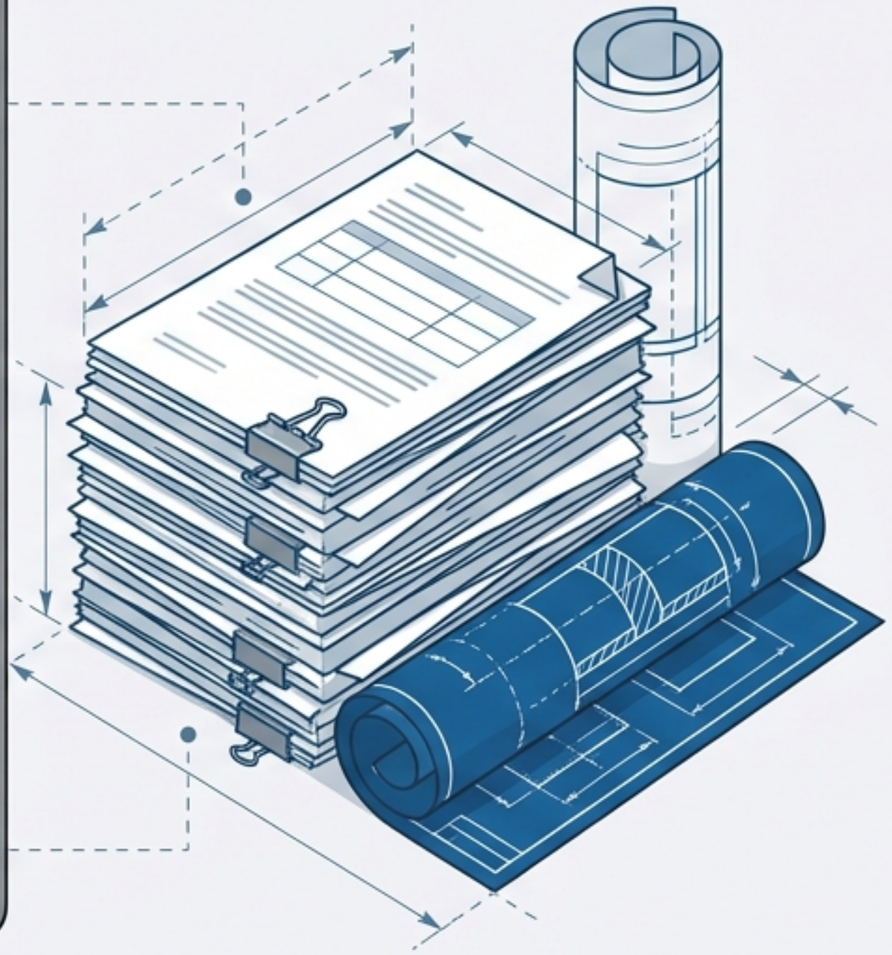

NotebookLM

ИНЖЕНЕРНЫЕ И ЭКСПЛУАТАЦИОННЫЕ ТРЕБОВАНИЯ

СТАНДАРТЫ

Соответствие ISO, CE, ГОСТ (при необходимости).

ИСПОЛНЕНИЕ

Промышленная надежность, наличие ЗИП.

ПОДДЕРЖКА

Обучение персонала Заказчика, гарантийный сервис.

БУДУЩЕЕ

Возможность дальнейшей модернизации и расширения.

NotebookLM

ФОРМАТЫ СОТРУДНИЧЕСТВА

1
ПОСТАВКА

Только оборудование.

2
ПОСТАВКА + ШЕФ-МОНТАЖ

Включая ПНР (Пуско-наладочные работы).

3
EPC-КОНТРАКТ

Проект «под ключ».

4
ТЕХНОЛОГИЧЕСКОЕ ПАРТНЕРСТВО

Долгосрочное сотрудничество.

Критерии: Финансовая устойчивость, наличие референсных объектов, опыт промышленных проектов.

NotebookLM

ЭТАПЫ ОТБОРА И РЕАЛИЗАЦИИ

1. СБОР ПРЕДЛОЖЕНИЙ

Анализ технических описаний и layout-решений.

2. ВЫБОР ПАРТНЕРОВ

Переговоры, посещение референсных объектов.

3. КОНЦЕПЦИЯ

Формирование укрупненной концепции завода.

4. ТЭО

Разработка детального Технико-Экономического Обоснования.

Заказчик оставляет за собой право запрашивать дополнительные данные.

NotebookLM

ПОСТРОИМ БУДУЩЕЕ АЗТМ ВМЕСТЕ

Приглашаем предоставить техническое описание и концепцию.

Адрес: [Address Placeholder]
Телефон: [Phone Placeholder]
Email: [Email Placeholder]
Web: www [Website URL]

NotebookLM